План на отм. 0,000

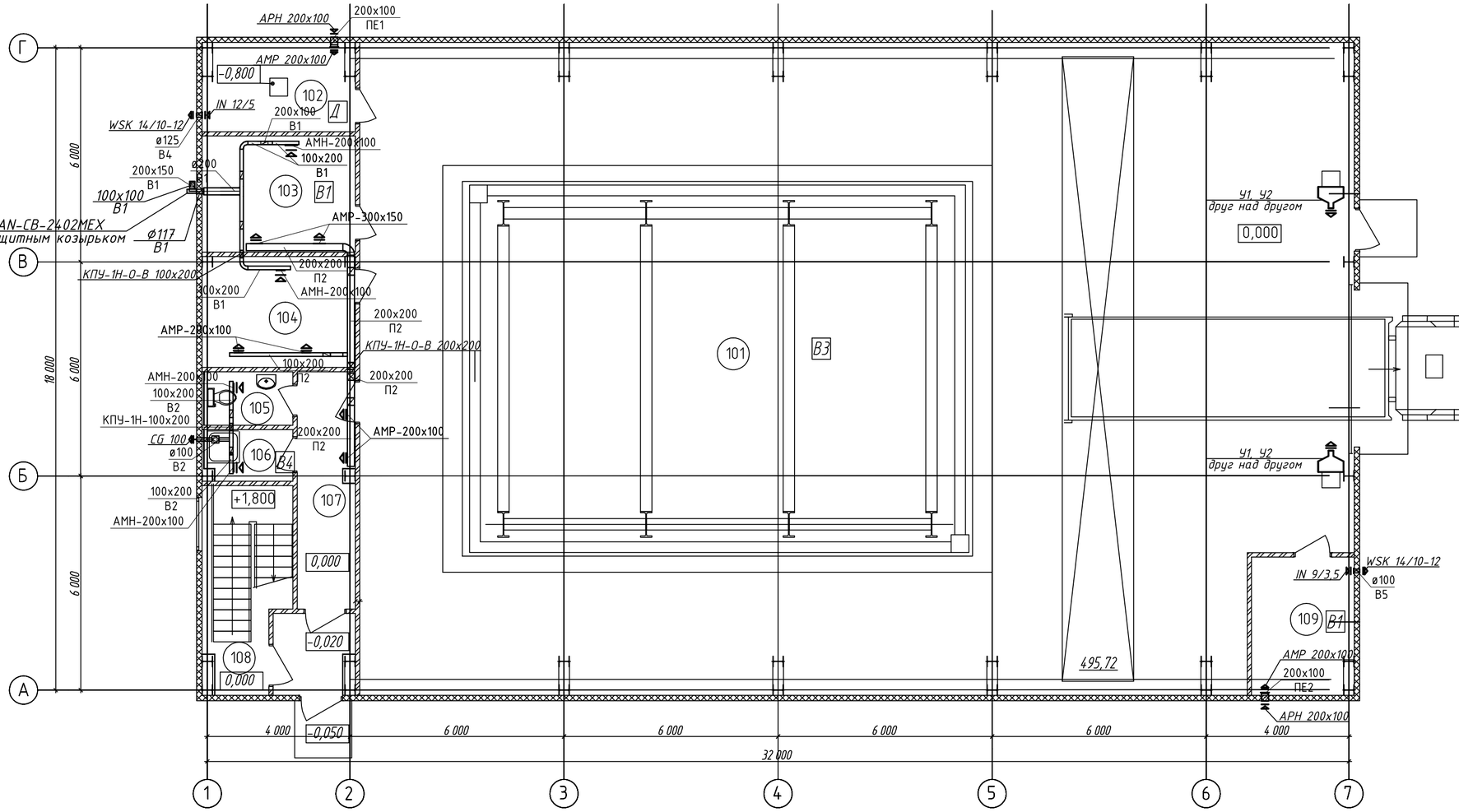

Экспликация помещений

№ п/п	Наименование помещения	Площадь, м2	Кат. пом –
101	Зал испытаний	495,7	В3
102	ИТП	10,08	Д
103	Маслостанция	14,02	В2
104	Кладовая	13,20	
105	Санузел	3,62	
106	Комната уборочного инвентаря	3,41	В4
107	Коридор	10,69	
108	Лестничная клетка	12,94	
109	Электощитовая	10,71	В3
110	Тамбур	4,88	
		579,25	

Примечание:
1. Над вентилятором системы В1 выполнить защитный козырек от осадков.

Согласовано

Взам. инв. №

Подп. и дата

Инв. № подл.

Изм.	Кол.уч.	Лист	Док.	Подпись	Дата
Разраб.		Шенкман			
Проверил		Стариков			
Гл.спец.					
Н.контр		Лядов			

РНФ 14-29-00172-1-ОВ

Здание с испытательным стендом по адресу:
г.Пермь, ул. Академика Королева, 1

Здание с испытательным стендом	Стадия	Лист	Листов
	Р	7	
Вентиляция. План на отм. 0,000	ИМСС УрО РАН		

Формат А2